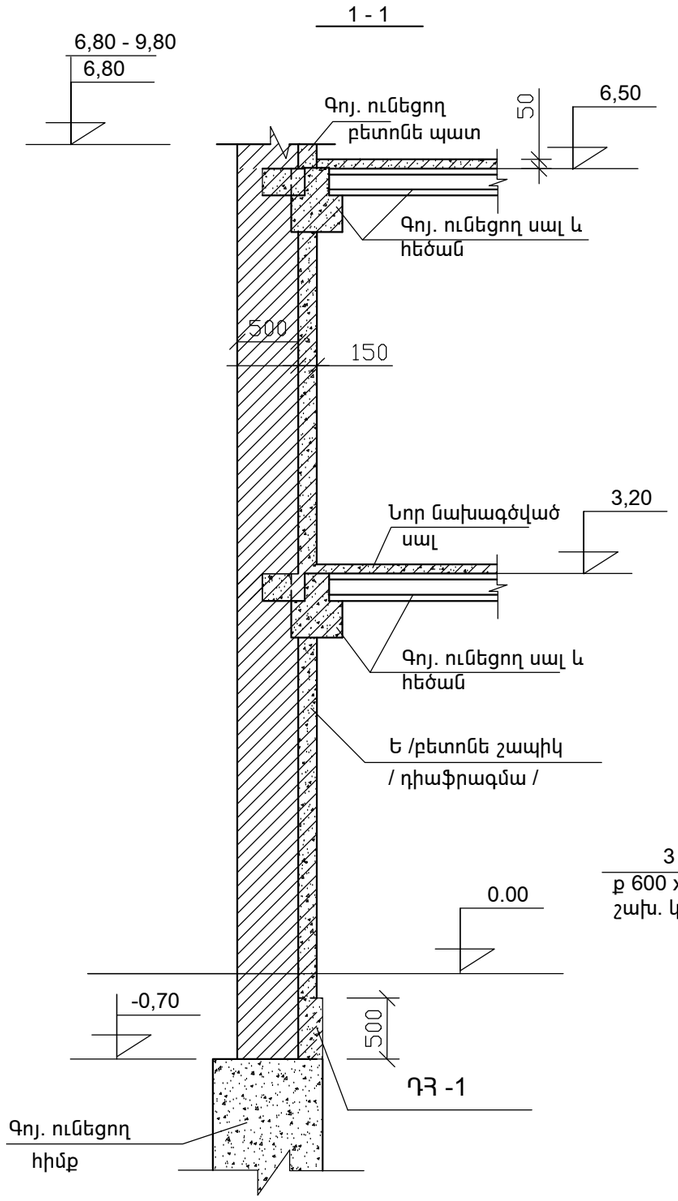

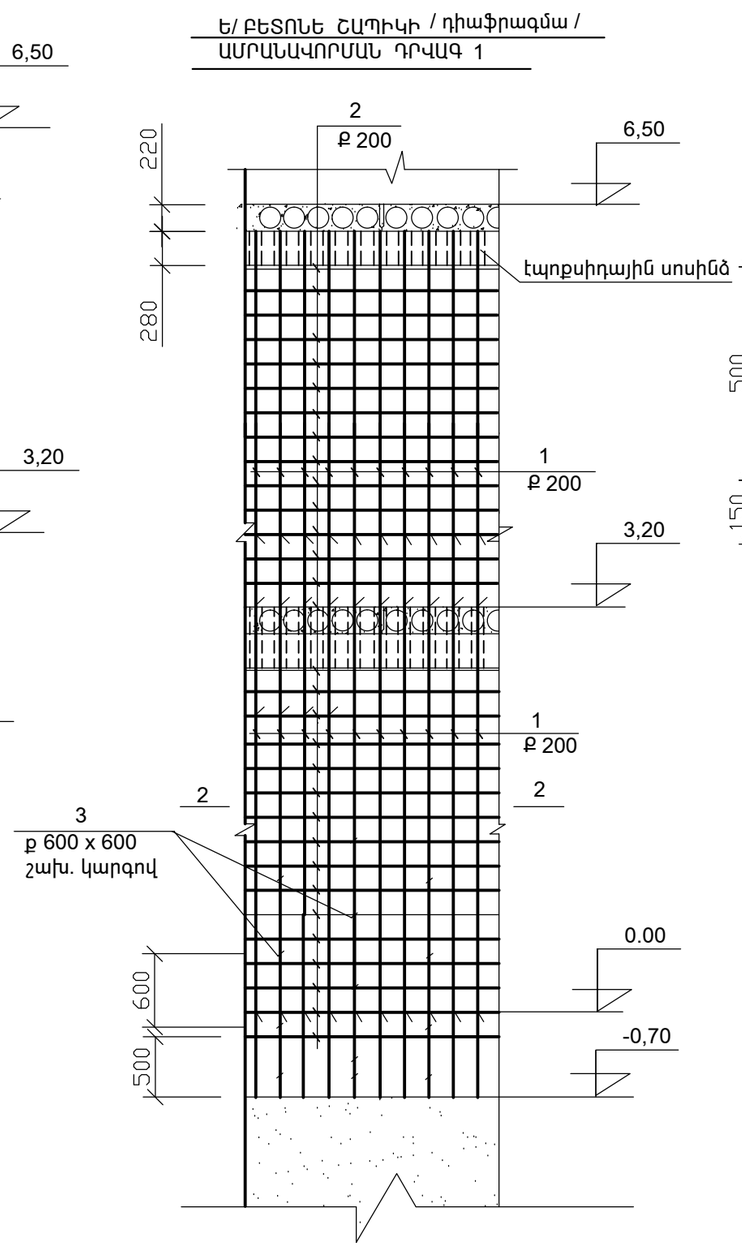

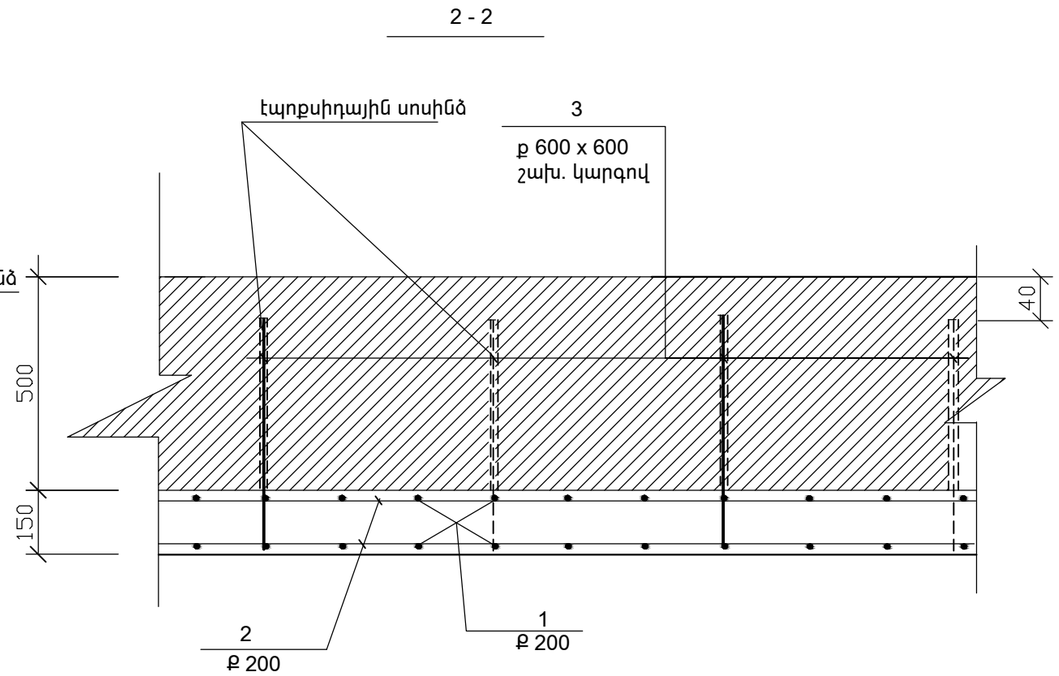

• ՏՎՅԱԼ ԹԵՐԹԸ ԴԻՏԱՐԿԵԼ 20 Թ. ՀԵՏ ՀԱՄԱՏԵՂ :

Ն.Գ.Ճ.	ՀԱՐՈՒԹՅՈՒՆՅԱՆ		ՕԲ.ԱՆՎԱՆՈՒՄԸ ՍՏԵՓԱՆԱՎԱՆԻ ՀԱՄԱԲՈՒԺԱՐԱՆԻ ՎԵՐԱԿԱՌՈՒՑՈՒՄ / մասնաշենք 1 /	ASMED design «ԱՍՔՄԵԴ դիզայն» ՍՊԸ
ՆԱԽԱԳԾԵՑ	Ռ.ՄԱՀԼԵԲԱՇՅԱՆ			
			ԹԵՐԹԻ ԱՆՎԱՆՈՒՄԸ Ե/ ԲԵՏՈՆԵ ՇԱՊԻԿԻ ԱՄՐԱՆԱՎՈՐՄԱՆ ԴՐՎԱԳ ; ՀԱՏ. 1 - 1	ՕԲՅԵԿՏ 04/16 ԹԵՐԹ ԿԵ - 5 ՓՈՒԼ ԱԳ ԹԵՐԹԵՐ